HOJA DE DATOS
PD2000-5-32



ESPECIFICACIONES TECNICAS

- Potencia: 5HP/4Kw
- Voltaje de entrada: 220VAC -15%~20%
- Corriente nominal: 17A
- Frecuencia: 0~600Hz
- Modo de control: V/F, SVC y Control de torque (G-type)
- Protección IP: IP20
- Comunicación: MODBUS RS485
- Temperatura de operación: -10~50 °C
- Capacidad de sobre carga:
  - 150% por 60 segundos
  - 180% por 10 segundos
  - 200% por 1 segundo
- Par de arranque:
  - 0,5 Hz 150 % (V/F)
  - 0,25 Hz 180 % (SVC)
- Precisión de velocidad:
  - ± 0,5% (V/F)
  - ± 0,2% (SVC)
- Respuesta de par: < 10 ms (SVC)
- Entradas digitales: x4
- Velocidad entradas digitales:
  - DI1, DI2, DI3: 1 kHz
  - D4: 50kHz
- Salidas digitales: 1DO, 3A 250v
- Entradas análogas: 1AI, 0-10V/0-20mA
- Salidas análogas: 1AO, 0-10V/0-20mA

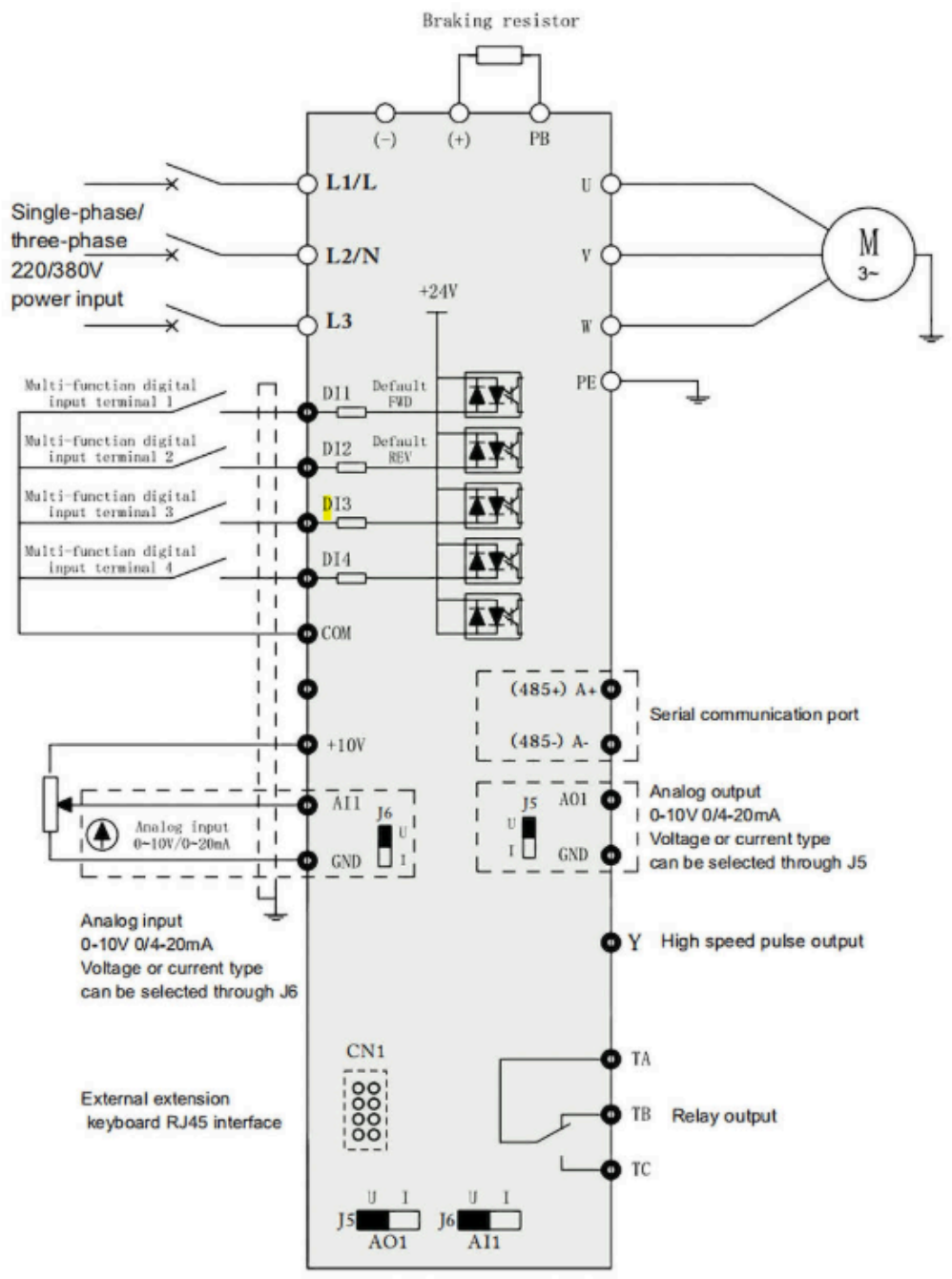

DIMENSIONES (mm)

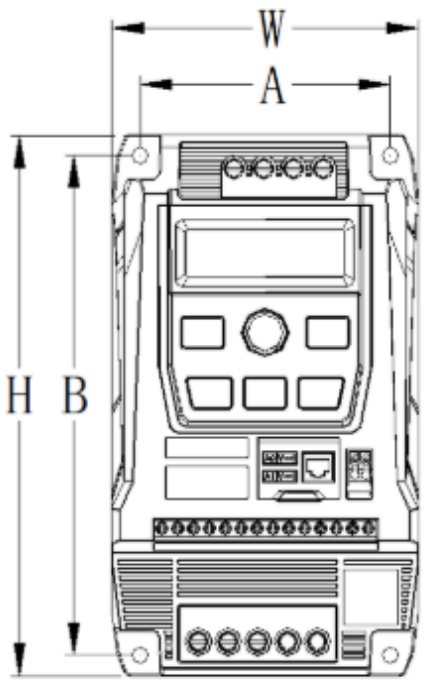

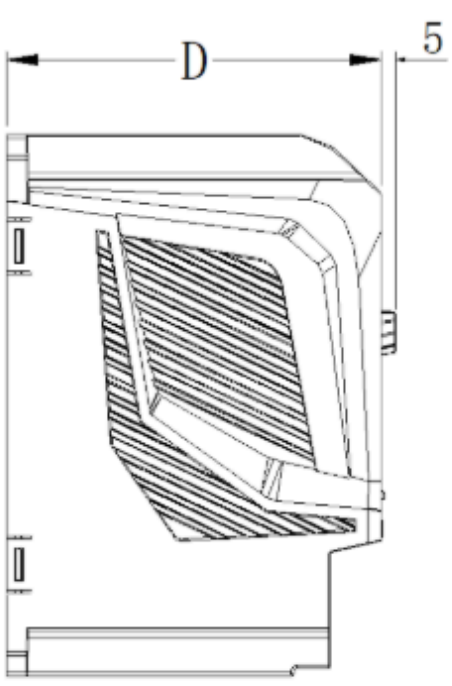

D	W	H
120	98	170