POWTRAN®

PI150 Series

PI150 1R5G2



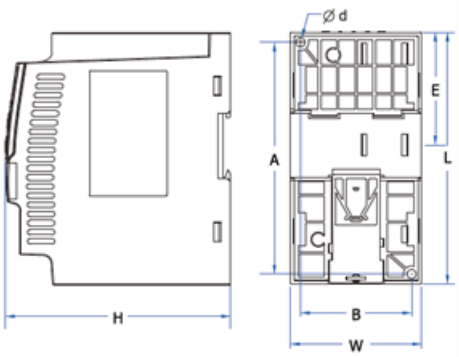

Voltaje de entrada	3 fases AC 220V (-15%)～240V (+10%)
Corriente de entrada	8A
Potencia de salida	2HP
Corriente de salida	7A

Dimensiones (mm)				Dimensiones de instalación (mm)			Montaje Riel DIN (mm)	Peso (kg)
Base	L	W	H	A	B	d	E	
F1	138	72	123.5	127	61	Ø5	62	1.1

Unidad de frenado dinámico
Sin unidad de frenado

Diagrama

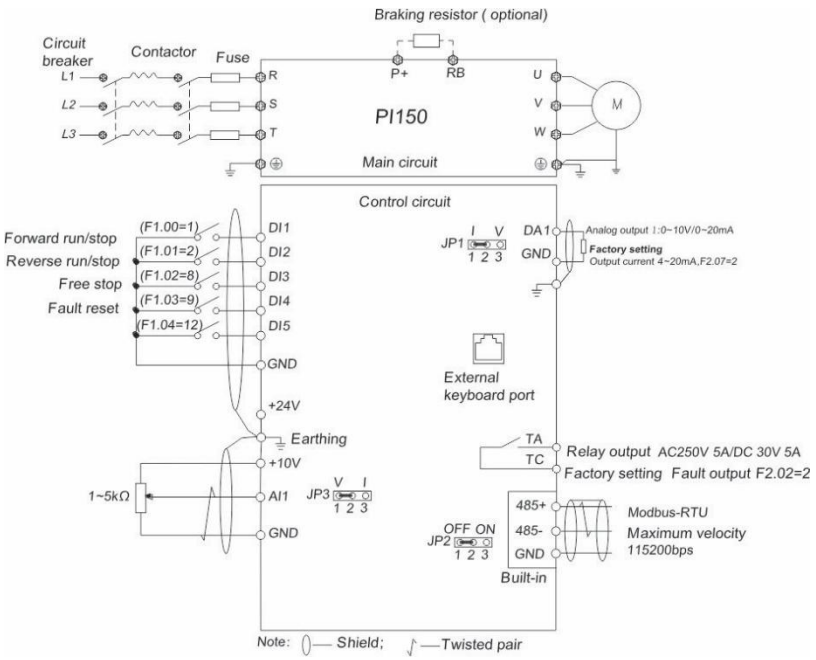

POWTRAN AC DRIVES SINCE 1984